第42回　岩手県中学校新人大会バスケットボール競技
男子の部

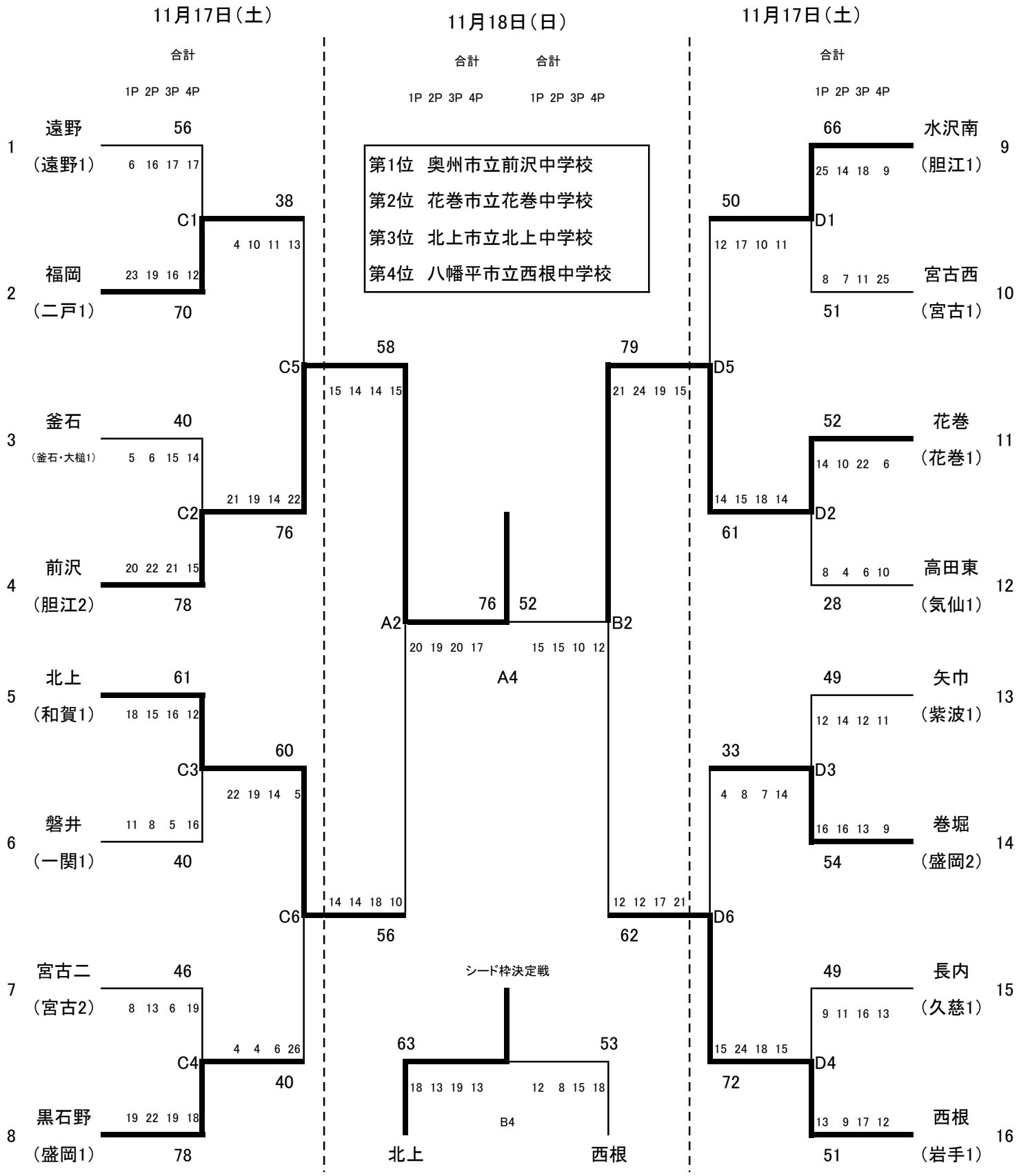

会場:A,B宮古市民体育館、C宮古市立河南中学校体育館、D岩手県立宮古水産高等学校体育館

第42回　岩手県中学校新人大会バスケットボール競技
女子の部

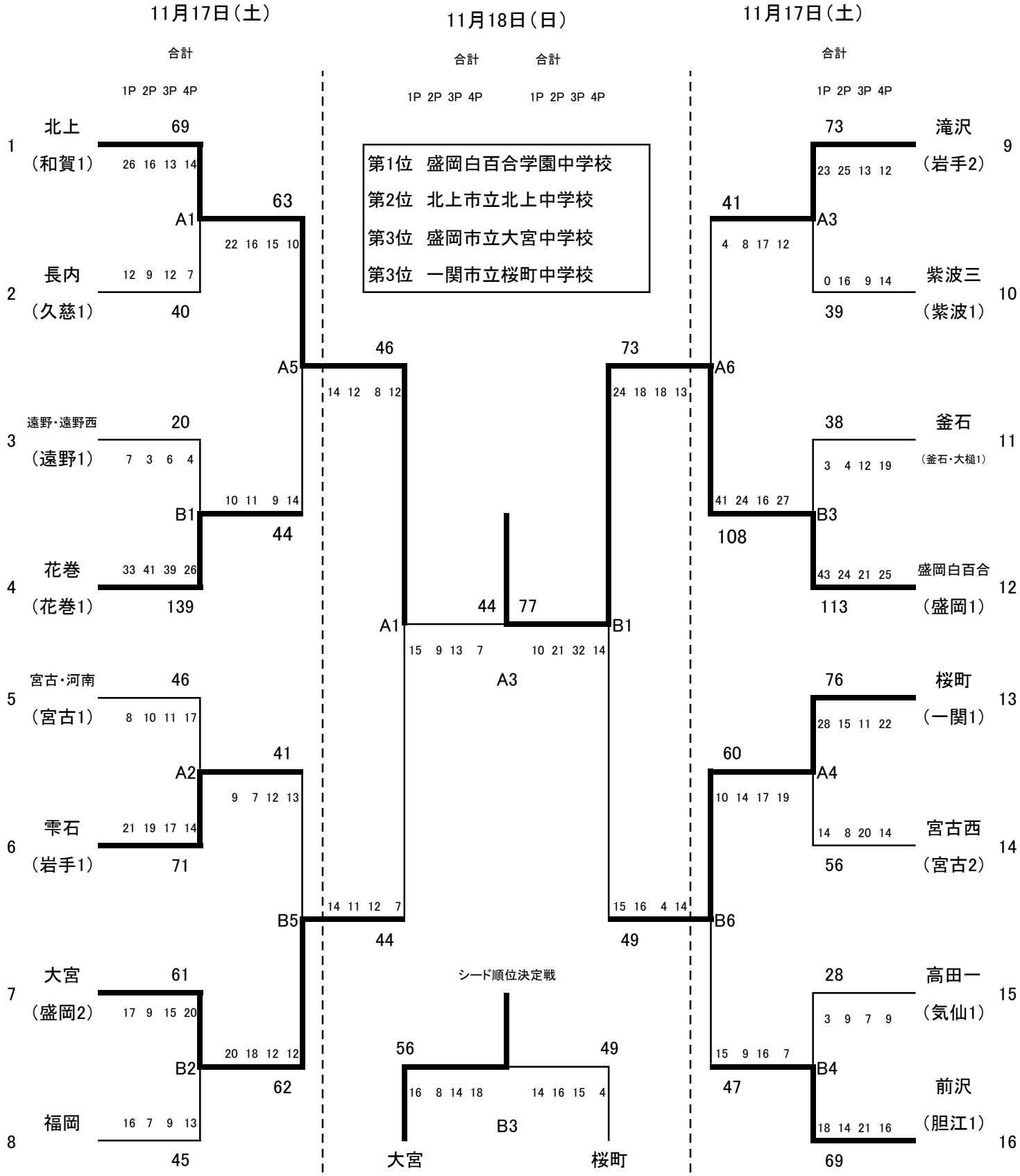

会場:A,B宮古市民体育館、C宮古市立河南中学校体育館、D岩手県立宮古水産高等学校体育館