平成24年度　第59回　岩手県中学校総合体育大会サッカー競技大会結果

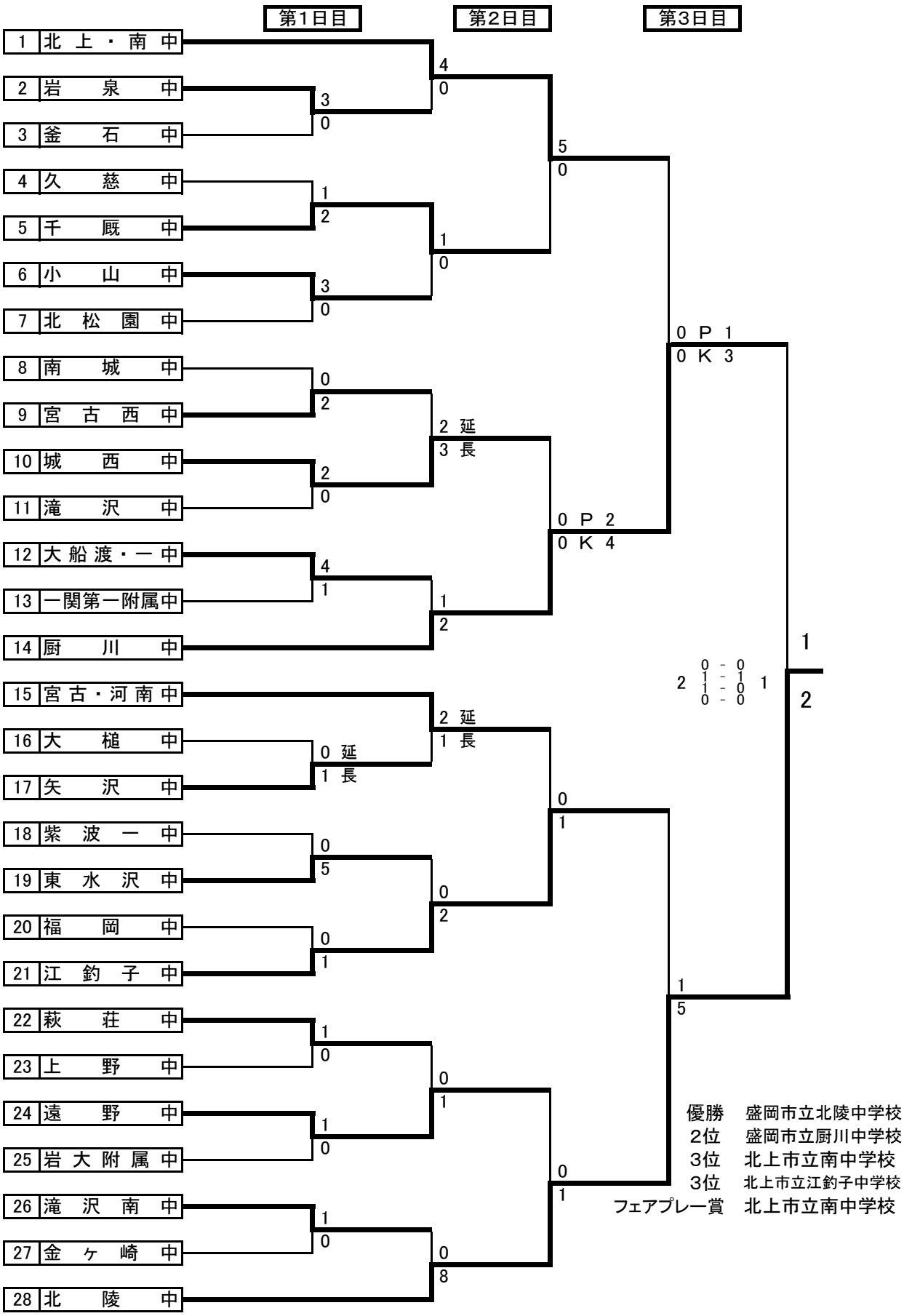

優勝　盛岡市立北陵中学校
2位　盛岡市立厨川中学校
3位　北上市立南中学校
3位　北上市立江釣子中学校
フェアプレー賞　北上市立南中学校