≪ 大 会 成 績 記 録 ≫

◆ 団 体 戦

〔男子準決勝〕

大 野	３ － ０	大船渡・第一
江 刺 一	０ － ３	T.E.C花巻

〔女子準決勝〕

大船渡・第一	２ － ３	東 水 沢
厳 美	３ － １	福 岡

〔男子決勝〕

	大 野	１ － ３		T.E.C花巻	
1	奥寺 啓太	3	11－ 7 11－ 8 11－ 6 － －	0	藤原 巧渡
2	上澤 怜愛	0	5－11 6－11 6－11 － －	3	斉藤 聖
3	奥寺健太郎 松本 颯祐	0	7－11 5－11 10－12 － －	3	渡邉 天陽 本舘 漣
4	金澤 千里	0	3－11 6－11 11－13 － －	3	伊藤 恵介
5	野坂 悠介		－ － － － －		伊藤 元信

T.E.C花巻は初優勝

〔女子決勝〕

	東 水 沢	２ － ３		厳 美	
1	菊池あかり	3	11－ 8 12－10 11－ 7 － －	0	辻本 苺愛
2	髙橋 美琴	0	8－11 4－11 8－11 － －	3	遠藤莉唯紗
3	佐々木里佳子 昆 優唯菜	3	5－11 11－ 9 11－ 7 11－ 5 －	1	佐藤 愛衣 佐藤 柚香
4	板屋 結香	0	4－11 5－11 6－11 － －	3	羽柴 莉愛
5	伊藤 心結	1	12－10 6－11 2－11 9－11 －	3	佐藤 未羽

厳美中は初優勝

◆ 個 人 戦

〔男子準決勝〕

斉藤 聖 （T.E.C花巻）	3	12－10 9－11 11－ 9 11－ 9 －	1	大山 司 （萩 荘）
榊原 玄 （TSフジワラ）	3	13－11 12－10 13－11 － －	0	野坂 悠介 （大 野）

〔女子準決勝〕

松川 明椰 （大船渡・第一）	3	12－10 7－11 11－ 8 11－ 5 －	1	三本木美結 （大 野）
初森 心咲 （宮古・第一）	1	4－11 5－11 11－ 6 7－11 －	3	中村 心春 （大 野）

〔男子決勝〕

斉藤 聖 （T.E.C花巻）	2	11－ 4 5－11 11－ 9 8－11 9－11	3	榊原 玄 （TSフジワラ）

榊原 玄は初優勝

〔女子決勝〕

松川 明椰 （大船渡・第一）	3	11－ 6 11－ 5 11－ 6 － －	0	中村 心春 （大 野）

松川 明椰は初優勝

令和７年度岩手県中学校新人大会卓球競技

令和7年11月15日

奥州市総合体育館

男子団体

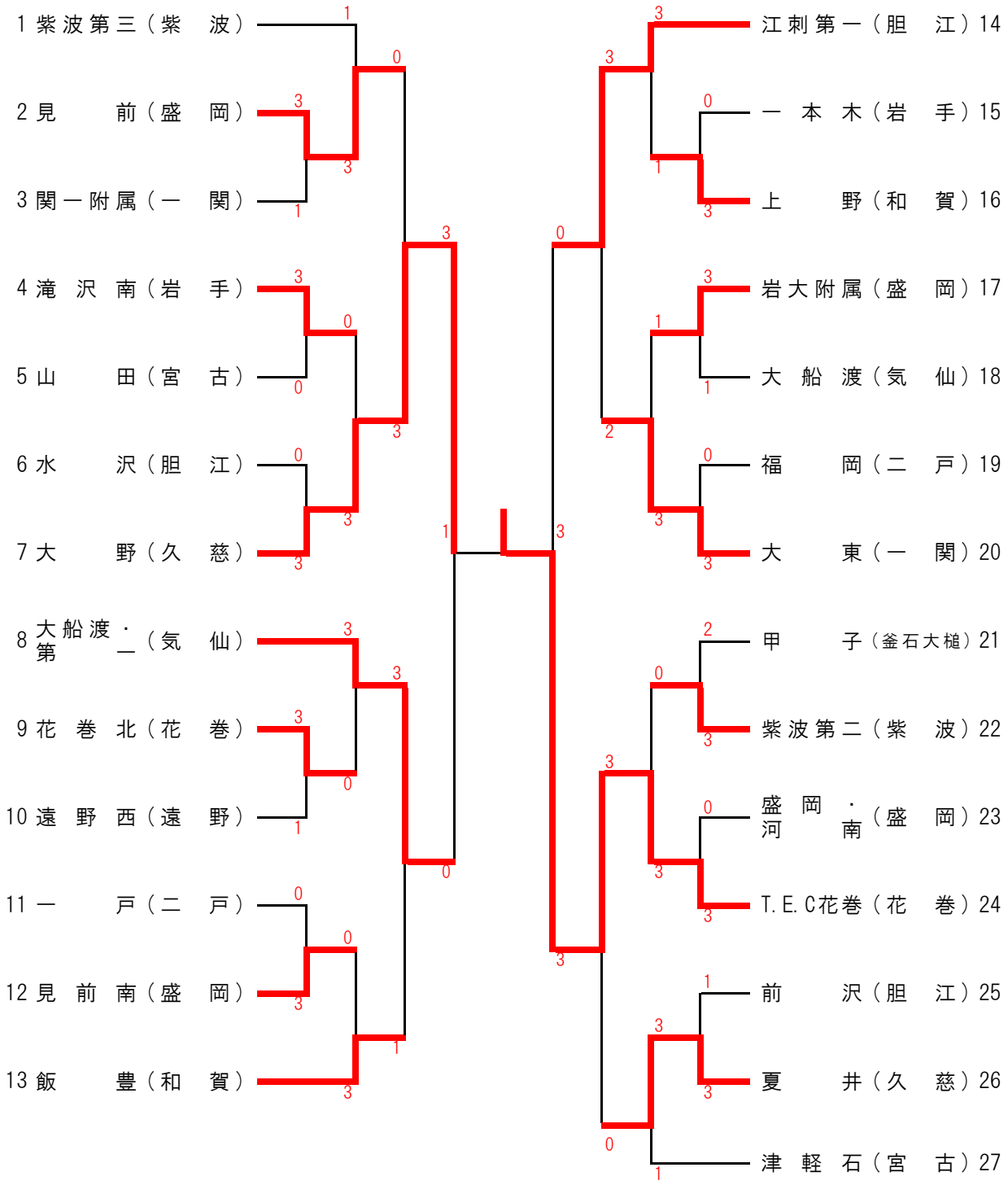

令和７年度岩手県中学校新人大会卓球競技

令和7年11月16日

奥州市総合体育館

女子団体

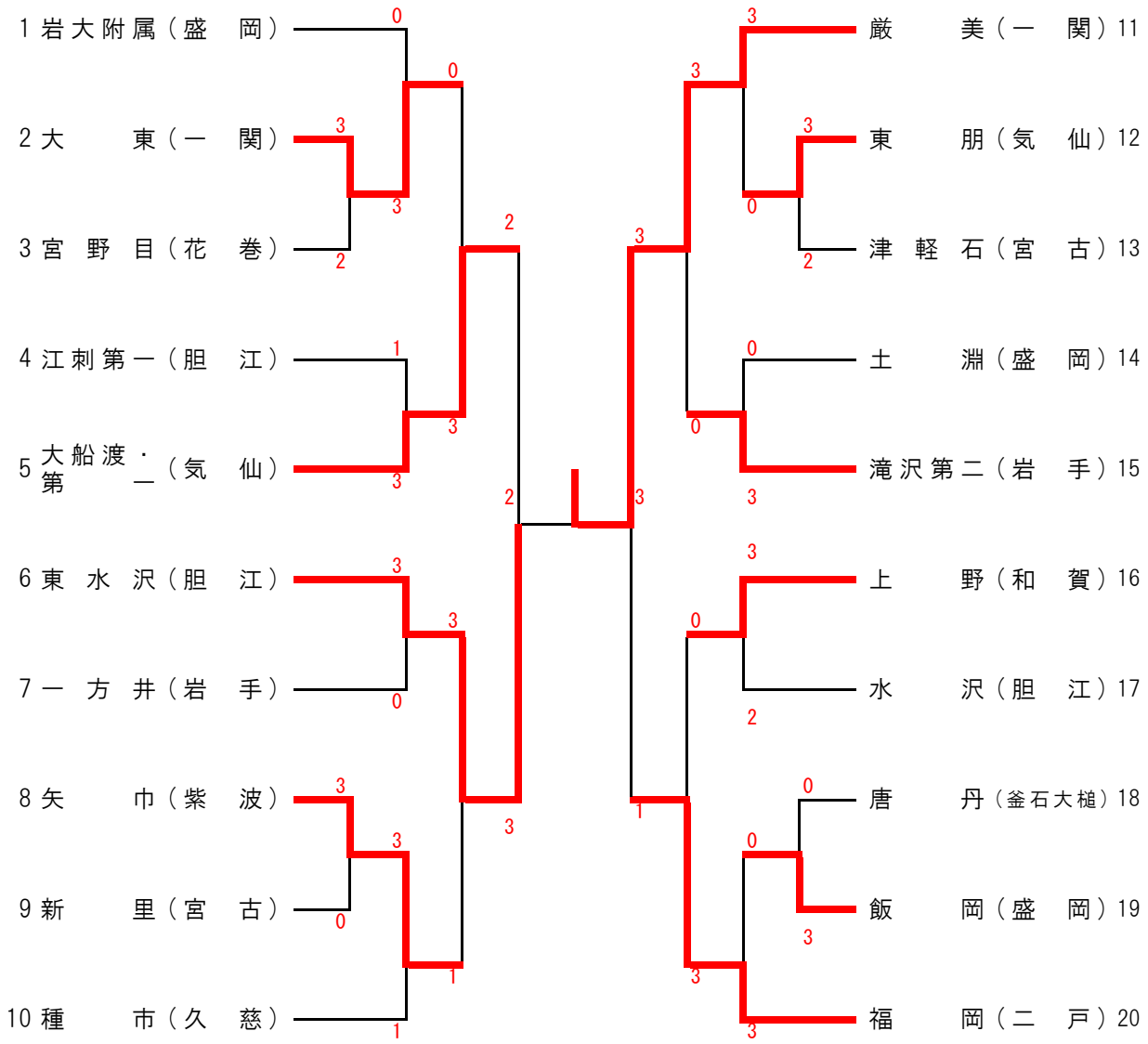

令和７年度岩手県中学校新人大会卓球競技
令和7年11月16日
奥州市総合体育館

男子個人

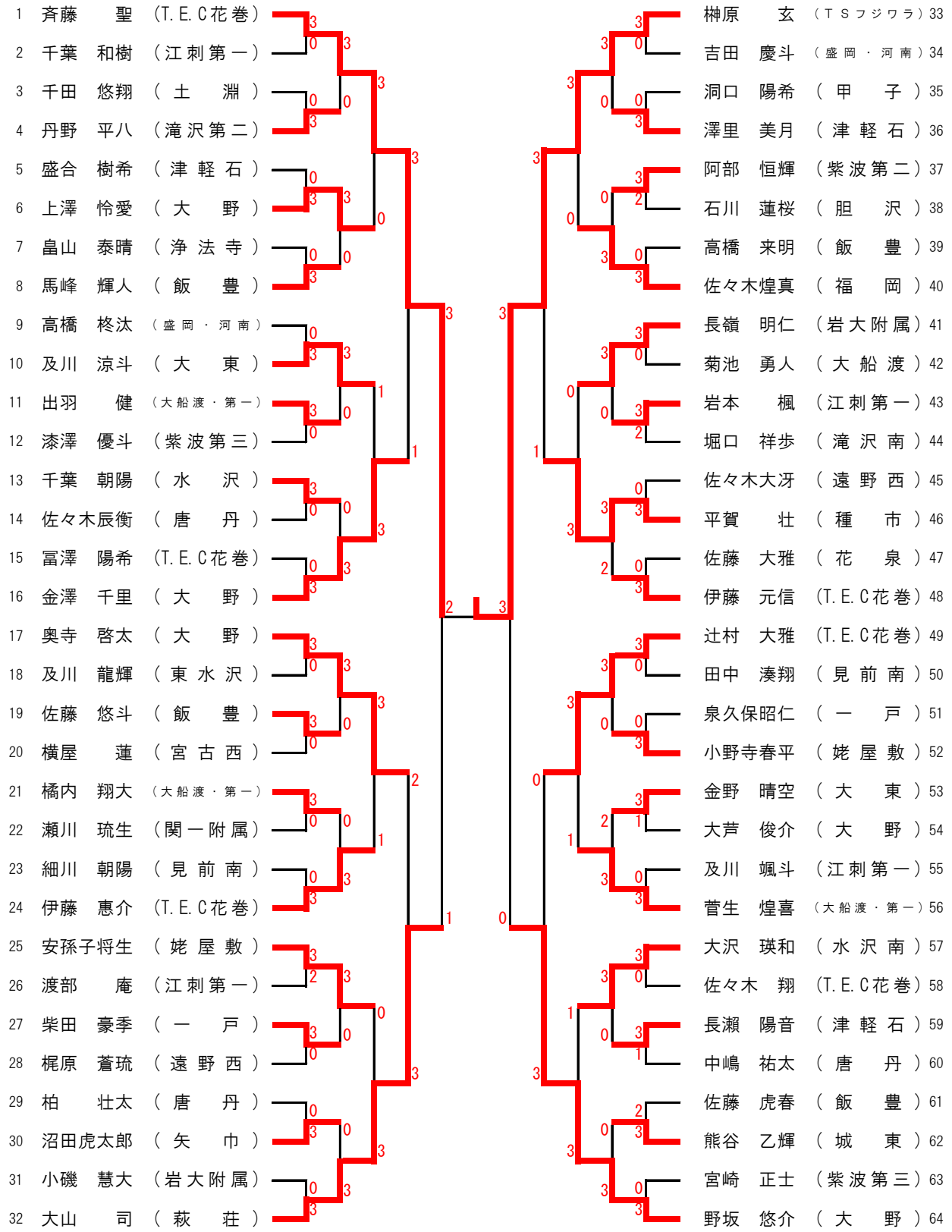

令和７年度岩手県中学校新人大会卓球競技
令和7年11月15日
奥州市総合体育館
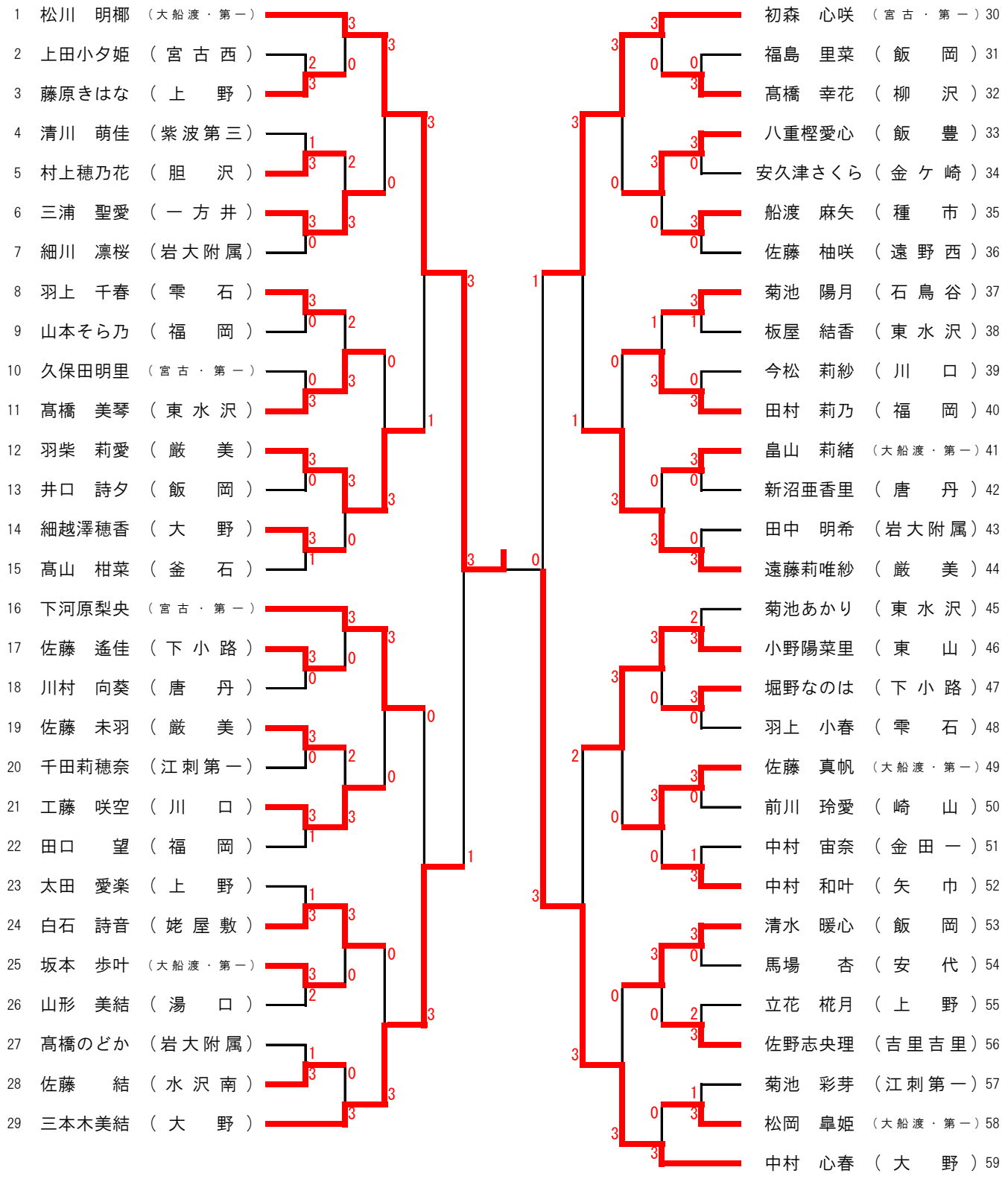
女子個人