令和４年度　第69回岩手県中学校総合体育大会バレーボール競技　結果

【男子の部】

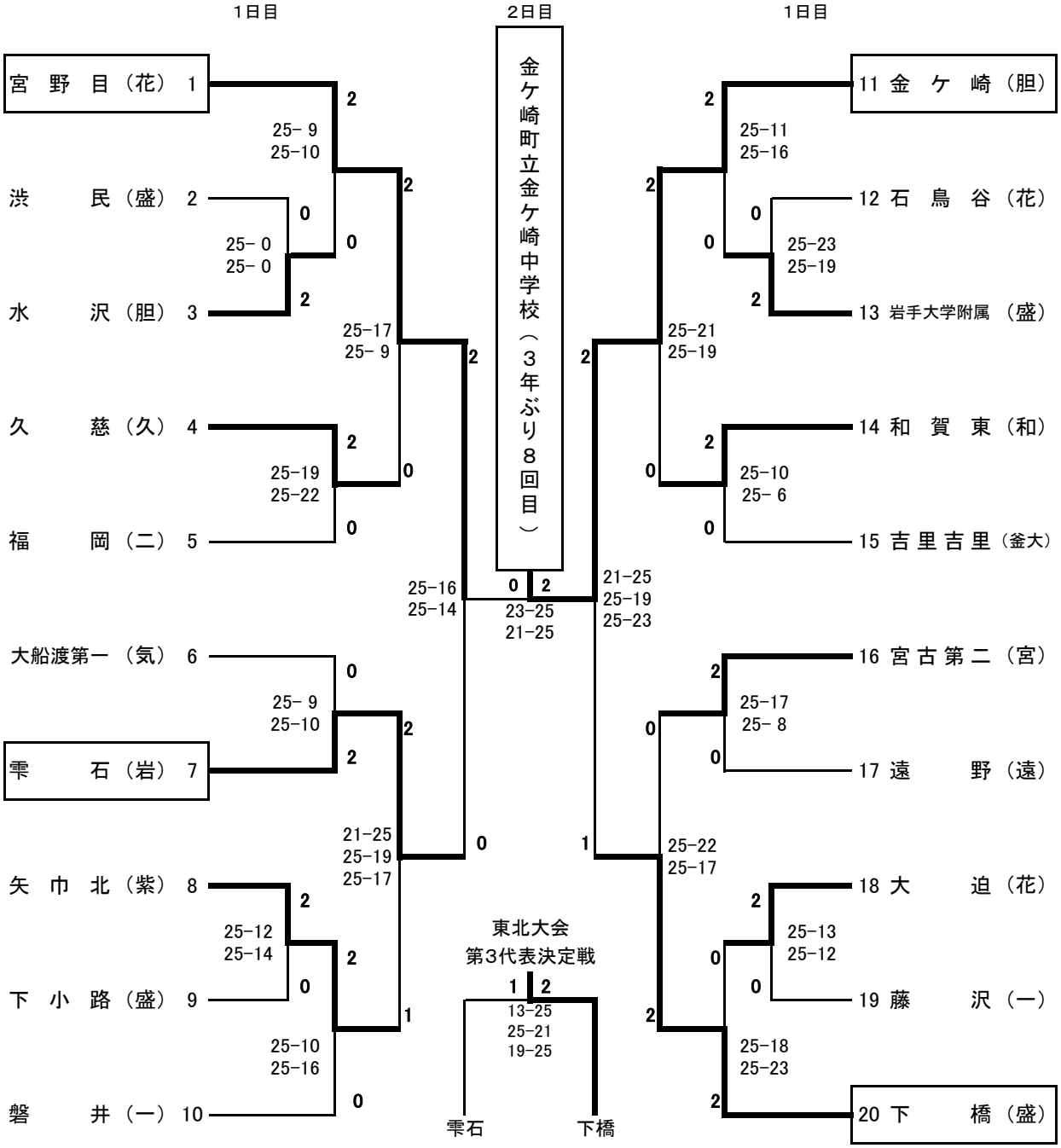

Ａ・Ｂコート	盛	岡	体	育	館	
Ｃ・Ｄコート	渋	民	総	合	体	育　館
Ｅ　コート	好	摩	体	育	館	

令和４年度　第69回岩手県中学校総合体育大会バレーボール競技　結果

【女子の部】

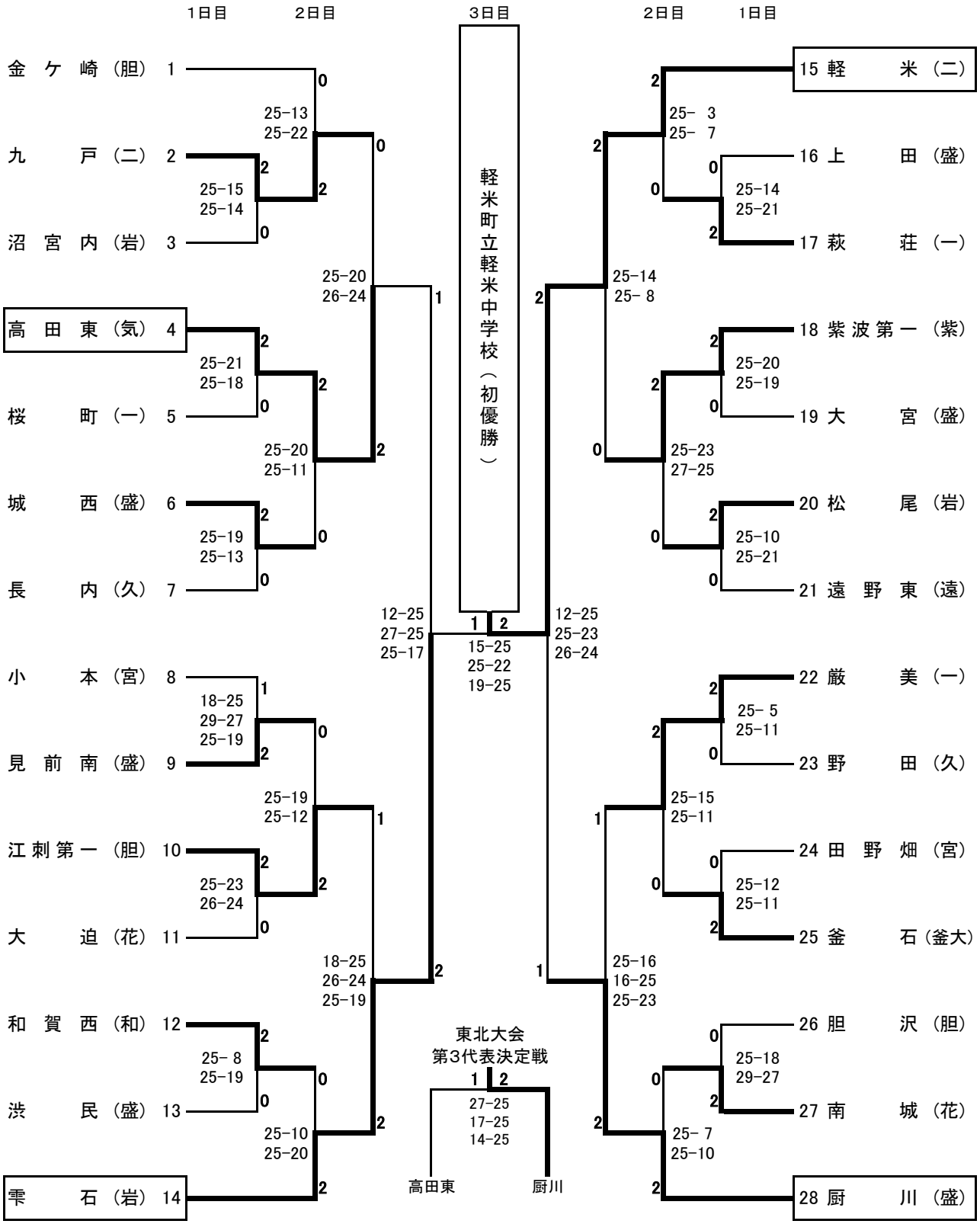

Ａ・Ｂコート　盛岡体育館
Ｃ・Ｄコート　渋民総合体育館
Ｅコート　好摩体育館

令和4年度　第69回岩手県中学校総合体育大会バレーボール競技
大　会　結　果

≪　男　子　≫

第　１　位　　金ケ崎町立金ケ崎中学校　東北大会出場
（３年ぶり８回目）
第　２　位　　花巻市立宮野目中学校　東北大会出場
第　３　位　　盛岡市立下橋中学校　東北大会出場
第　３　位　　雫石町立雫石中学校

・・・　優　秀　選　手　賞　・・・

及川　亜結斗　（金ケ崎町立金ケ崎中学校・3年）
佐藤　龍之介　（金ケ崎町立金ケ崎中学校・3年）
柏　　凌　央　（金ケ崎町立金ケ崎中学校・3年）
後藤　大河　（花巻市立宮野目中学校・3年）
鈴木　琉斗　（花巻市立宮野目中学校・3年）
駒込　詠斗　（花巻市立宮野目中学校・2年）
佐藤　遼弥　（盛岡市立下橋中学校・3年）
和田　雅史　（雫石町立雫石中学校・3年）
中塚　啓吾　（久慈市立久慈中学校・3年）
髙橋　勇哉　（矢巾町立矢巾北中学校・3年）
髙橋　怜大　（北上市立和賀東中学校・3年）
島崎　琉和　（宮古市立第二中学校・3年）

・・・　優　秀　監　督　賞　・・・

髙橋　和維　（金ケ崎町立金ケ崎中学校・監督）

令和4年度　第69回岩手県中学校総合体育大会バレーボール競技
大　会　結　果

≪　女　子　≫

第　１　位　　軽　米　町　立　軽　米　中　学　校　東北大会出場
（　　初　　優　　勝　　）
第　２　位　　雫　石　町　立　雫　石　中　学　校　東北大会出場
第　３　位　　盛　岡　市　立　厨　川　中　学　校　東北大会出場
第　３　位　　陸前高田市立高田東中学校

・・・　優　秀　選　手　賞　・・・

内　澤　　璃　々　（　軽　米　町　立　軽　米　中　学　校・3年）
荒　澤　　和　奏　（　軽　米　町　立　軽　米　中　学　校・3年）
竹　花　　瑠　香　（　軽　米　町　立　軽　米　中　学　校・3年）
田　鎖　　翔　音　（　雫　石　町　立　雫　石　中　学　校・3年）
浦　田　　朋　佳　（　雫　石　町　立　雫　石　中　学　校・3年）
佐々木　　美　凪　（　雫　石　町　立　雫　石　中　学　校・2年）
山　本　　愛　莉　（　盛　岡　市　立　厨　川　中　学　校・3年）
佐々木　　美　羽　（陸前高田市立高田東中学校・3年）
井　上　　茅　依　（　九　戸　村　立　九　戸　中　学　校・3年）
伊　藤　　隣　（奥州市立江刺第一中学校・3年）
秋　田　　愛　深　（紫波町立紫波第一中学校・3年）
阿部　結夏羽　（　一　関　市　立　厳　美　中　学　校・3年）

・・・　優　秀　監　督　賞　・・・

内　田　　英　孝　（　軽　米　町　立　軽　米　中　学　校・監督）

・・・　優　秀　コ　ー　チ　賞　・・・

伊　藤　　展　博　（　軽　米　町　立　軽　米　中　学　校・コーチ）